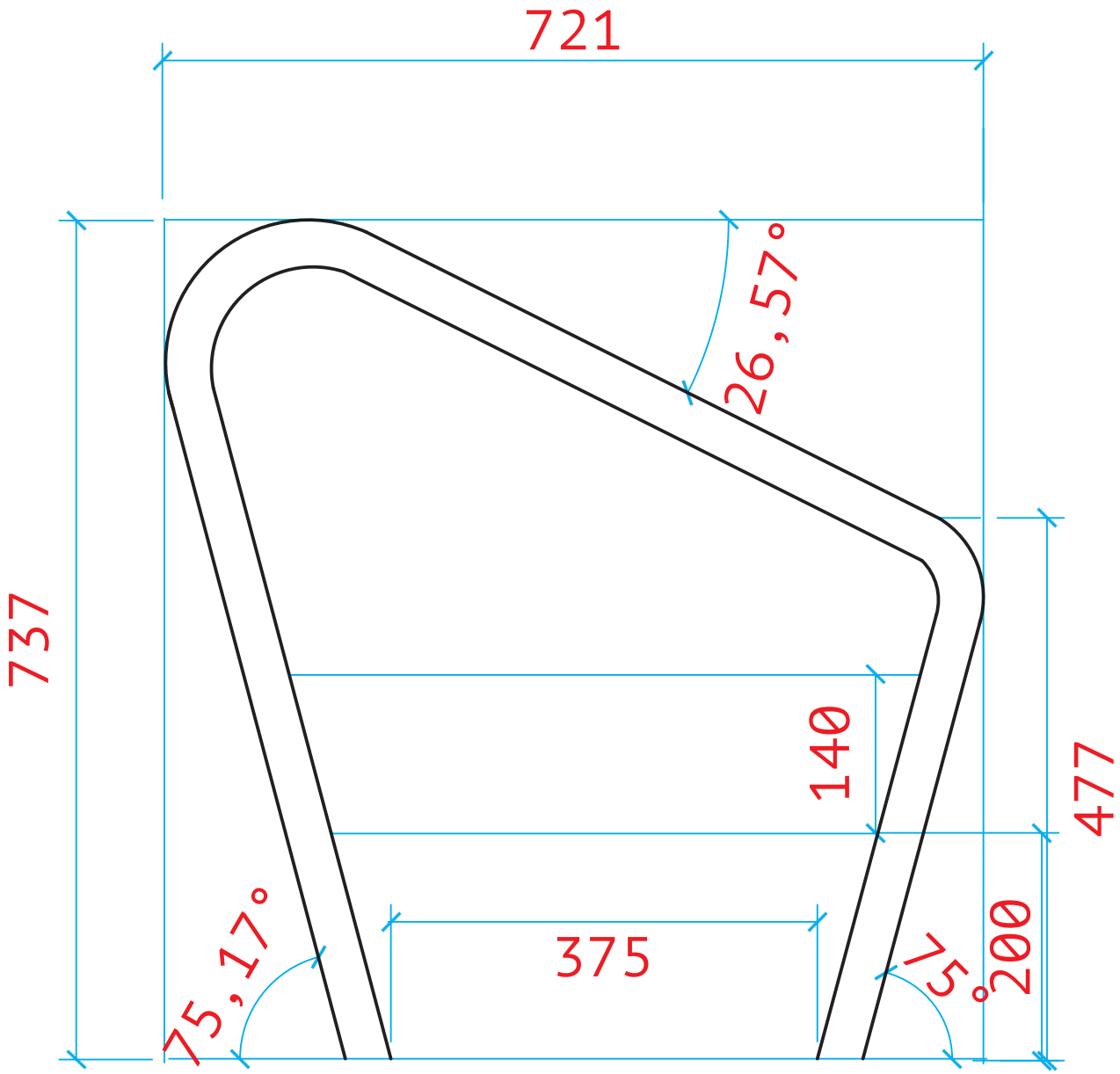
721
26,57°
737
140
477
375
75,17°
57°
200

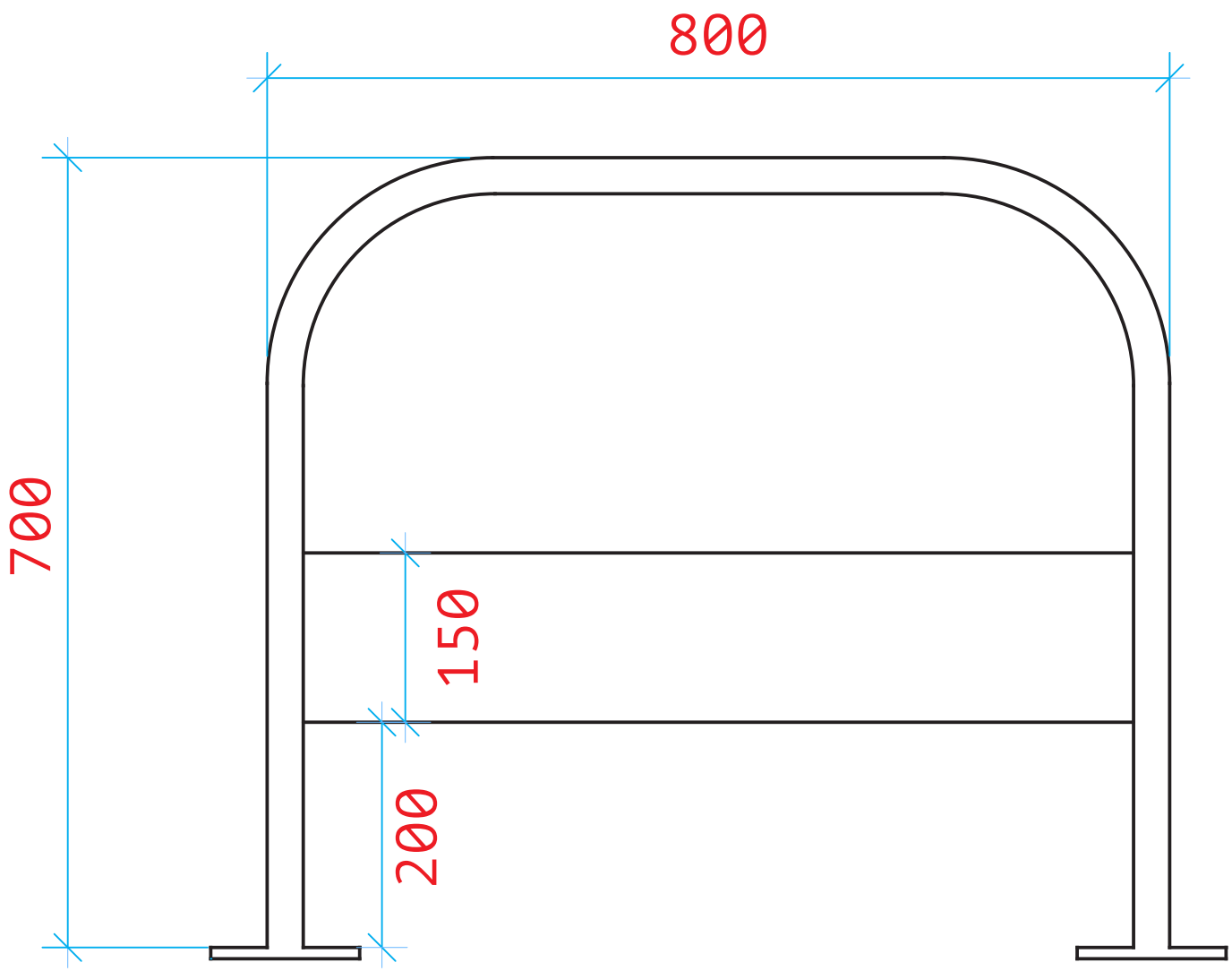
800
700
150
200